Electrolux PROFESSIONAL

Standard werktafels
Spoeltafel 1200 mm, opstaande rand, 1 grote spoelbak, open onderbouw

ARTIKEL

MODEL

NAAM

SIS

AIA

132814 (VLP1201SPN)	SPOELTAFEL 1200x700x900 mm, blad met waterkering en opstaande achterrand, 1 grote spoelbak, open onderbouw

Omschrijving

Product Nr.

Inweek- en voorspoeltafel met een grote spoelbak voor het inweken van stapels borden, grote pannen of gastronorm bakken. Spoeltafel uitgevoerd in roestvrijstaal AISI304, open onderbouw. 50 mm hoog blad, vervaardigd van 1 mm dik roestvrijstaal. Driezijdig vlakke randen, dubbel omgezet, rondom voorzien van een verdiepte waterkering. Achter een 100 mm hoge opstaande rand met afgeronde hoek naar het blad (R 10 mm). Naadloos ingelaste spoelbak 960x500x350 mm, met afgeronde hoeken, 2" afvoerplug en een roestvrijstalen overlooppijp. De open onderbouw is aan drie zijden voorzien van roestvrijstalen afschermplaten voor de spoelbak. Frame van roestvrijstalen buis 40x40 mm, 4 poten met roestvrijstalen stelvoeten. De spoeltafel is in hoogte verstelbaar tussen 880 en 920 mm.

Goedkeuring

Uitvoering

- De stabiliteit, de degelijkheid en de betrouwbaarheid van de tafel zijn nauwkeurig getest.

Constructie

- 50 mm hoog werkblad van 1 mm dik roestvrijstaal AISI304 met omgezette randen en een rondom lopende waterkeringrand.
- De poten zijn van roestvrijstalen buis 40x40 mm met roestvrijstalen stelvoeten, +20/-20 mm in hoogte verstelbaar.
- De bladen en de poten zijn makkelijk te monteren; mengkranen zijn eenvoudig te monteren vanaf de achterzijde.
- De spoelbak met afgeronde hoeken wordt standaard geleverd met een afvoerplug en overlooppijp. De bodem is aflopend naar de afvoer.
- Diverse modellen mengkranen en handdouches zijn optioneel leverbaar, voor iedere voorkeur.
- Opstaande achterrand, 100 mm hoog en 13 mm diep, met afgeronde hoek naar het blad (R 10 mm).
- [NOT TRANSLATED]

Standard werktafels
Spoeltafel 1200 mm, opstaande rand, 1 grote spoelbak, open onderbouw

Front aanzicht

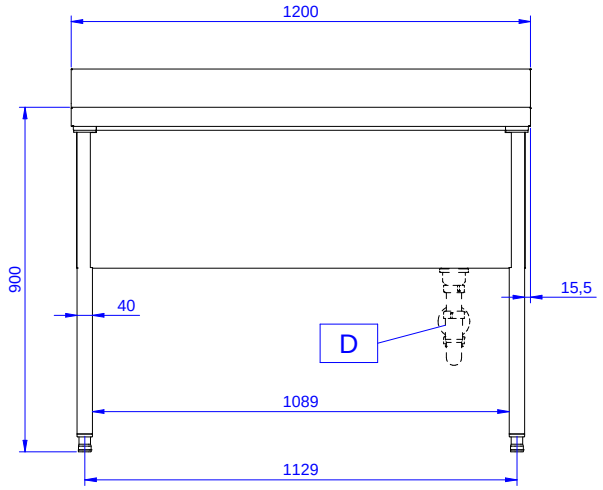

Zij aanzicht

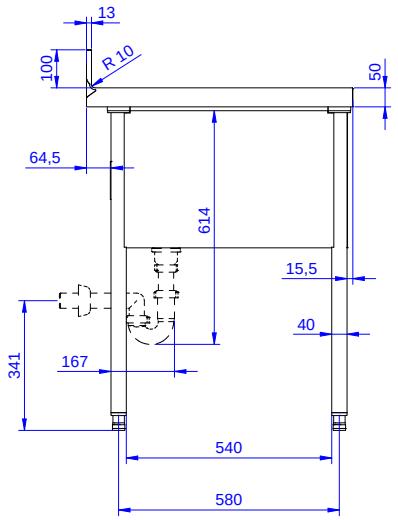

D = Afvoer

Boven aanzicht

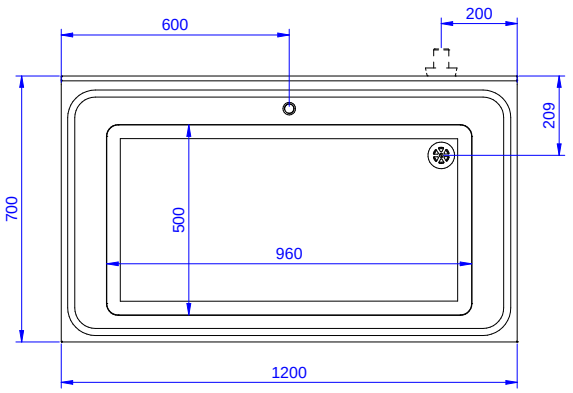

Water

Afvoer aansluiting 132814 (VLP1201SPN)	2"

Algemene gegevens

Externe afmetingen, lengte	1200 mm
Externe afmetingen, breedte	700 mm
Externe afmetingen, hoogte	1000 mm
Opstaande rand, hoogte	100 mm
Opstaande rand, diepte	13 mm
Opstaande rand, radius	R=10
Aantal spoelbakken	1
Spoelbak afmetingen	960x500xH350
Werkblad hoogte	50 mm
Gewicht, netto	50 kg

Optionele accessoires

- BODEMSCHAP voor tafel 1200 mm en afwasmachine spoeltafel 1800 mm — PNC 855145 ❑
- 4 ZWENKWIELEN, 2 MET REM, Ø 100 mm, voor tafels met vierkante poten, de werkhoogte van de tafel wordt 985 mm — PNC 855150 ❑
- 3-ZIJDIG ONDERFRAME voor tafel 1200 mm — PNC 855152 ❑
- MENGKRAAN 1/2", 1-gats bladmontage, éénhandel met lange handel, 275 mm uitlooplengte — PNC 855322 ❑
- MENGKRAAN 1/2", 1-gats bladmontage, éénhandel met lange handel, 225 mm uitlooplengte — PNC 855323 ❑
- MENGKRAAN 1/2", bediening met 2 voetpedalen, 1 m slang, 1-gats bladmontage, zwenkarm met 250 mm uitlooplengte — PNC 855328 ❑
- KUNSTSTOF SIFON 2" voor enkele spoelbak — PNC 895313 ❑

Het bedrijf behoudt het recht de producten te modificeren zonder voorafgaande melding.